Вытяжная установка 2700 Extra

Описание

Вытяжная установка, совместима с приточными установками Breezart всех серий. Управление вентилятором сигналом 0-10В производится от приточной установки (скорости их вентиляторов синхронизированы). Также возможно автономное управление скоростью вентилятора с помощью регулятора JLC100.

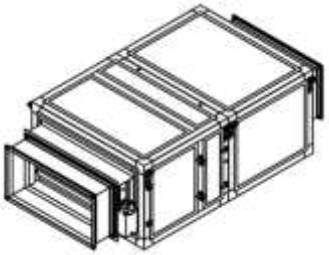

Функции автоматики

Без автоматики (управление от ПУ Breezart)

Технические характеристики

Мощность калорифера	-
Максимальная потребляемая мощность	0,7 кВт - 220В
Максимальный ток	3,2 А
Уровень шума LwA (акустическая мощность): на всасывании | на выпуске | от корпуса	66 дБА | 76 дБА | 58 дБА
Уровень звукового давления LpA от корпуса	45 дБА
Масса	35 кг

Структурная схема

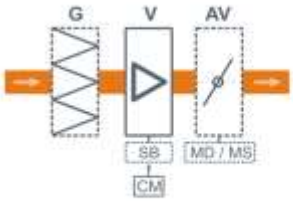

V Вентилятор
SB Электронный автотрансформатор (в моделях 2500, 3500)
AV Воздушный клапан (опция)
MD Электропривод клапана без возвратной пружины (опция)
или
MS Электропривод клапана с возвратной пружины (опция)
G Воздушный фильтр (опция)

CM Вход 0-10В для управления скоростью вентилятора от приточной установки Breezart или регулятора JLC100

Совместимые опции

G4S-K63	Секция фильтра G4
AV63.MS5-1F	Воздушный клапан, 600x300 мм, привод с возвратной пружиной откр./закр., 5н*м
AV63.MD5-1F	Воздушный клапан, 600x300 мм, привод без возвратной пружиной откр./закр., 7н*м
G7P-K63	Фильтрующая вставка G7, карманая

Совместимое оборудование

JLC100-5K-B	Задатчик (регулятор) расхода воздуха, 5 кОм, бежевый
JLC100-5K-G	Задатчик (регулятор) расхода воздуха, 5 кОм, золотистый
JLC100-5K-W	Задатчик (регулятор) расхода воздуха, 5 кОм, белый
JLC100-5K-S	Задатчик (регулятор) расхода воздуха, 5 кОм, серебристый
ALL	Все ПУ и ПВУ Breezart сбалансированные по производительности

Вентиляционная характеристика

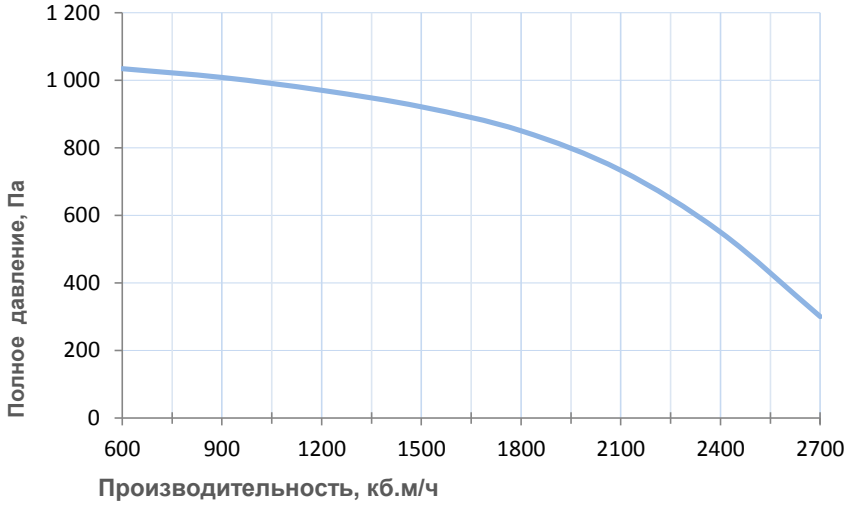

Габаритные и присоединительные размеры

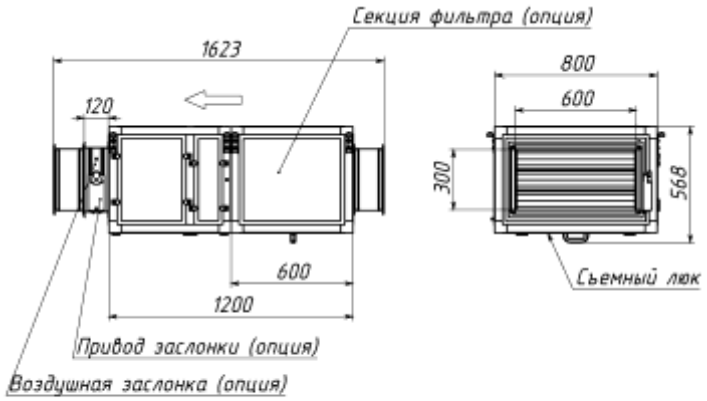

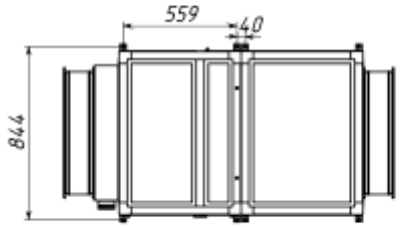

Универсальное исполнение

Варианты исполнения

Сторона подключения:
- универсальная

Тип крепления:
- подвесная (настенная)
- напольная

Сторона тех. обслуживания:
- снизу для потолочных, сверху для напольных

Сторона обслужививания фильтра:
- снизу для потолочных, сверху для напольных

Компоновка (для ПВУ):
- горизонтальная